PT. PLN (PERSERO)
UNIT INDUK PEMBANGKITAN DAN PENYALURAN SULAWESI
UNIT PELAKSANA PEMBANGKITAN PUNAGAYA

SISTEM MANAJEMEN TERINTEGRASI (SMT)
ISO 9001:2015, ISO 14001:2015, SMK3 PP No. 50 Tahun 2012, ISO 45001:2018
& SMP Perpol No. 7 Tahun 2019

INSTRUKSI KERJA
REVERSE TEGANGAN
DARI UAT UNIT 2 KE UAT UNIT 1 atau DARI UNIT 1 KE UNIT 2

Nomor	IK -OPRELC-001-002
Revisi	00
Tanggal	02 Mei 2018

MASTER

Disetujui Oleh	Diperiksa Oleh	Dibuat Oleh
PURBA KUSUMA Manager Bagian Operasi	YOGA FAJAR NUGROHO Supervisor Operasi	MUH.NUR PANGHURIAN Staff Operasi

INSTRUKSI KERJA
SUPPLY UAT

DAFTAR DISTRIBUSI DOKUMEN TERKENDALI

No	Unit Kerja	Salinan Dokumen No.
1	Manager Sektor	No. 1
2	Asisten Manajer Enjiniring	No. 2
3	Asisten Manajer Keu,SDM & ADM	No. 3
4	Asisten Manajer Operasi	No. 4
5	Asisten Manajer Pemeliharaan	No. 5
6	Asisten Manajer Energi Primer	No. 6

INSTRUKSI KERJA
SUPPLY UAT
DAFTAR PERUBAHAN DOKUMEN

No	Tanggal	Hlm	Uraian yang diubah	Uraian perubahan	Disahkan oleh
1	15 okt 2020		-No.Dok -Cover	Menjadi ' IK-OPRELC-001-002 - Menambahkan ISO 45001 & mengubah Perkapolri No.27 Thun 2004 Menjadi Perpol No.7 thun 2019 **1. TUJUAN** Sebagai pedoman operator dalam melaksanakan operasi Manuver UAT dari unit 2 ke unit 1 atau sebaliknya pembangkit PLTU Punagaya sehingga dapat terlaksana secara aman, efisien, handal dan tepat waktu. **2. PERALATAN/PERLENGKAPAN** 2.1. Fungsi Peralatan Untuk mensuplly tegangan dari GI dan melepas suplly tegangan dari unit 2 ke unit 1 atau sebaliknya	

INSTRUKSI KERJA
SUPPLY UAT

3. TUJUAN

Sebagai pedoman operator dalam melaksanakan operasi Manuver UAT dari unit 2 ke unit 1 atau sebaliknya pembangkit PLTU Punagaya sehingga dapat terlaksana secara aman, efisien, handal dan tepat waktu.

4. PERALATAN/PERLENGKAPAN

4.1. Fungsi Peralatan

Untuk mensuplly tegangan dari GI dan melepas suplly tegangan dari unit 2 ke unit 1 atau sebaliknya

4.2. APD yang digunakan

4.2.1. Safety Helm

4.2.2. Safety Shoes

4.2.3. Sarung Tangan

4.2.4. Masker

4.2.5. Ear Muff atau Ear Plug

4.3. Peralatan yang digunakan

4.3.1. Radio Komunikasi (HT)

4.3.2. Senter

5. PELAKSANA

5.1. Operator Alat Bantu

5.2. Operator Control Room

6. SUPERVISI

6.1. Pelaksanaan start/stop diawasi oleh Leader Shift Operasi

7. BATASAN OPERASI

5.1. Frekuensi : 50 Hz

INSTRUKSI KERJA
SUPPLY UAT

8. LANGKAH PELAKSANAAN

8.1. Persiapan REVERSE UAT dari unit 2 ke unit 1 atau sebaliknya

8.1.1. Pastian MKGG dan MKGT pada posisi open

8.1.2. Pastikan Tegangan dari GI tersupply ke GT Unit 1 atau unit 2 PLTU Punagaya

- PMT Q51 atau Q52 Close (GI)
- PMS Q20, Q21, Q22, Q25 dan Q28 Posisi Close

8.1.3. Pastikan panel yang akan di manuver kondisi aman

- Panel 6 KV 2B SP BRK (6kv 2B Shut-down loads Feeder) mode remote (Unit 2)
- Panel 6 KV 1B SP BRK (6kv unit Shut-down load Feeder on 6kv 2 bus CB) mode remote (Unit 1)
- Tidak ada alarm pada BUS HSBT Panel (Equipment Room #1)
- Panel 400v TIE BRK unit 1 mode lokal (Jika pengoperasian dari lokal)

8.2. Pelaksanaan REVERSE Manuver

8.2.1. Close panel **6KV (1A/2A) BRK** >> ON >> ACK (unit yang akan di supply tegangan)

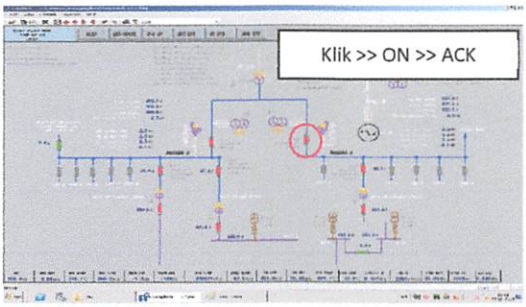

8.2.2. Open panel **400v TIE BRK** Unit 1 (dari lokal)

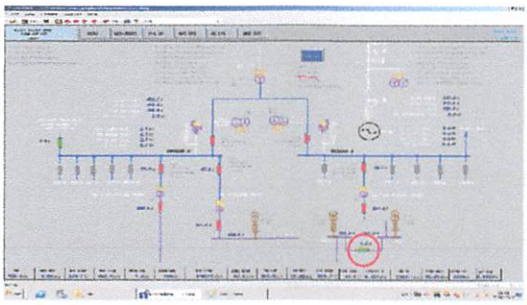

INSTRUKSI KERJA
SUPPLY UAT

8.2.3. Klik **'FAST CUT'** pada DCS unit 1/unit 2 >> Klik **Q2** >> **ACK** (panel **6KV 1B/2B BRK / 6KV Incomming Feeder** akan Close dan panel **6KV 1B/2B SP BRK** Open)

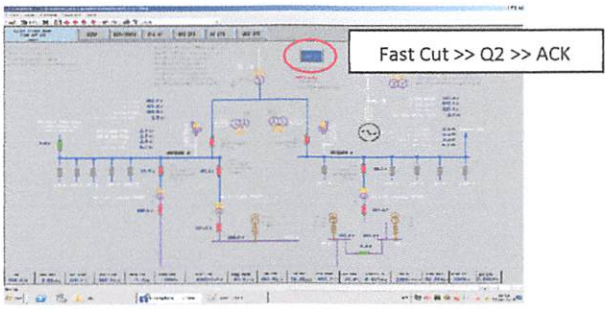

8.2.4. Reset Alarm Pada BUS HSBT Panel (Equipment Room Unit 1/ unit 2)

8.2.5. Reverse Supply tegangan dari unit 2 ke unit 1 atau sebaliknya selesai

INSTRUKSI KERJA
SUPPLY UAT

Catatan :